Automatización hidráulico para puertas batientes

Guía para la elección

Tipo de operador	Longitud de la hoja	Peso de la hoja	Ángulo máximo	Tensión	Frecuencia de uso	Kits	Operador	PLUS
cancelas batientes oleodinámicas/operador enterrado	1.8m	800kg	130°	230V	Muy intensivo	-	SUB DX	Muy intensivo
						-	SUB SX	Muy intensivo
						-	SUB EG DX	Muy intensivo
						-	SUB EG SX	Muy intensivo
						-	SUB R DX	Deceleración
						-	SUB R SX	Deceleración
						-	SUB R WINTER DX	Temperaturas extremas
						-	SUB R WINTER SX	Temperaturas extremas
			180°			-	SUB G DX	Muy intensivo
						-	SUB G SX	Muy intensivo
	2.5m		130°			-	SUB ER DX	Deceleración
						-	SUB ER SX	Deceleración
						-	SUB E R WINTER SX	Temperaturas extremas
			120°	24V		-	SUB BT	D-Track
	3.5m		130°	230V		-	SUB E DX	Muy intensivo
						-	SUB E SX	Muy intensivo
						-	SUB EL DX	Muy intensivo
						-	SUB EL SX	Muy intensivo
cancelas batientes oleodinámicas	1.8m	180kg	112°		Semiintensivo	-	ORO	Dimensiones reducidas
						▪	KIT ORO FRA	Dimensiones reducidas
	2m	300kg	113°	24V	Muy intensivo	-	LUX BT 2B	Bloqueos seleccionables
						▪	KIT LUX BT 2B	Bloqueos seleccionables
			123°	230V		-	LUX	Reversible
						-	LUX SA	Reversible
						-	LUX BA	Reversible
						-	LUX R2B	Reversible
						-	LUX WINTER	Temperaturas extremas
						-	LUX 2B WINTER	Temperaturas extremas
						-	LUX B	Bloqueo cierre
						-	LUX 2B	Bloqueo cierre/abertura
			117°			-	LUX FC 2B	Bloqueo cierre/abertura
			101°			-	LUX R 2B SN2	Bloqueo cierre/abertura
	2.2m		123°			-	LUX R	Reversible
						-	LUX RSN2	Reversible
	2.3m					-	LUX MB	Bloqueo cierre
						▪	KIT LUX MB	Bloqueo cierre
	2.5m	200kg	112°		Semiintensivo	-	ORO E	Dimensiones reducidas
	3m	300kg	113°	24V	Muy intensivo	-	LUX BT	Reversible
	3.5m		123°	230V		-	LUX GV	Reversible
						-	LUX GV-B	Reversible
						-	LUX GV-2B	Reversible
						-	LUX GV-R	Reversible
	4m	500kg				-	LUX L	Reversible
						-	LUX LR	Reversible
	4.5m					-	P4,5	Deceleración en cierre
						-	P4,5 WINTER	Temperaturas extremas
	5m	800kg	130°	24V		-	LUX G BT 2B	800 kg
				230V		-	LUX G	Reversible
	7m	500kg	123°			-	P7	Deceleración en cierre
						-	P7 WINTER	Temperaturas extremas

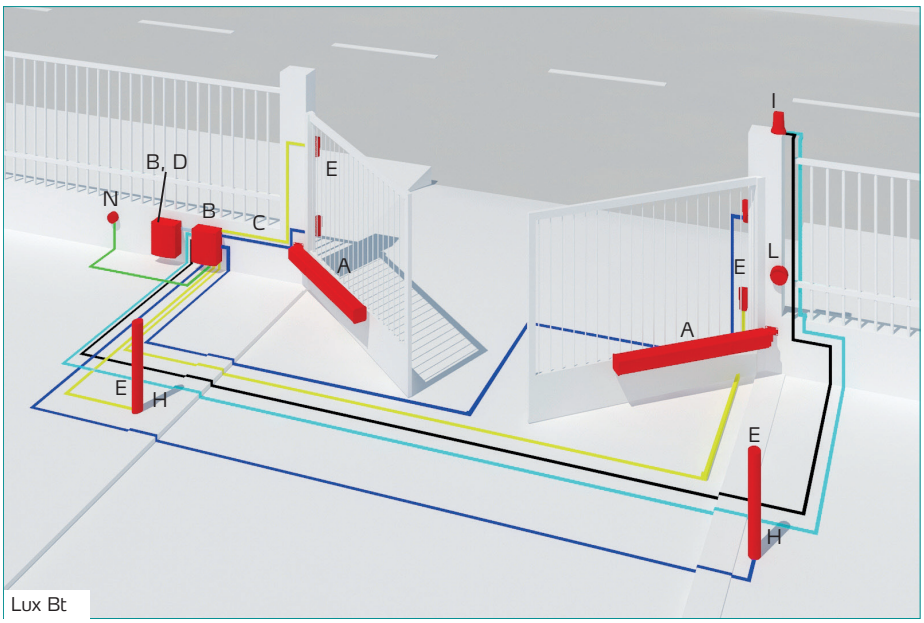

Lux Bt

A	Operador
B	Central de mando
C	Baterías de emergencia
D	Receptor
E	Fotocélula
H	Columna
I	Luz intermitente
L	Sistema de mando (selector de llave, teclado, lector de badge)
N	Caja de derivación
O	Panel solar
	2x1,5
	3x1,5
	RG 58
	5x1
	2x1

ORO

Código	Nombre	Descripción
P935059 00001	ORO	Operador hidráulico irreversible para puertas batientes de hasta 1.8 m y 180 kg de peso, utilizar semiintensivo. Tiempo de operación 20 sec.
P935058 00001	ORO E	Operador hidráulico reversible para hojas batientes de hasta 2.5 m y 200 kg de peso, empleo semiintensivo. Tiempo de maniobra 27 sec.
R935222 00002	KIT ORO	Kit para hojas batientes de hasta 1.8 m y 180 kg de peso con operadores oleodinámicos irreversibles de uso semiintensivo. Tiempo de maniobra 20 sec.
R935210 00011	KIT ORO FRA	Kit para hojas batientes de hasta 1.8 m y 180 kg de peso con operadores oleodinámicos irreversibles de uso semiintensivo. Tiempo de maniobra 20 sec.

	ORO	ORO E
Unidad de control	ALCOR N	
Alimentación del motor	230 V	230 V
Potencia absorbida	240 W	240 W
Carrera útil del vástago	250 mm	250 mm
Ángulo máximo	112 °	112 °
Deceleración	no	no
Reacción al impacto	embrague hidráulico	embrague hidráulico
Bloqueo	hidráulico en cierre	electrocerradura
Desbloqueo	llave triangular	reversible
Condiciones ambientales	de -10 °C a 60 °C	
Grado de protección	IP55	

Dimensiones

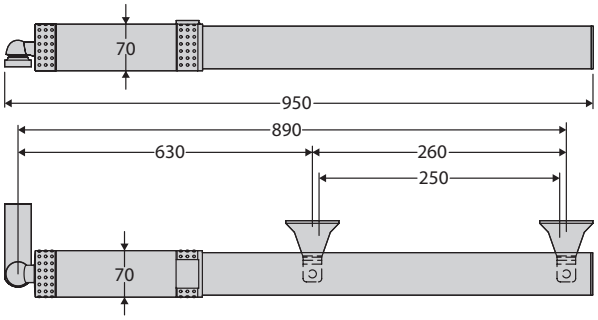

ALCOR N

Cuadro de mandos para 1 o 2 operadores de 230 V /300 W para cancelas batientes

ALCOR N D113706 00002

- Compatibilidad: ALCOR SD
- Aplicación: panel de control para 1 ó 2 operadores para puertas batientes
- Alimentación de la tarjeta: 230 V monofásico
- Los operadores de alimentación: monofásico 230 V 300 W máximo cada operador
- Características principales: bloques de terminales extraíbles, el ajuste de los potenciómetros, LED y detección de fallas utilizando dos canales receptor
- Funciones principales: mantener el bloqueo al final, la lógica de 4.3 pasos, apertura parcial, separado de apertura / cierre

Accesorios

	Código	Nombre	Descripción
	D111013	ME	Tarjeta para el mando de electrocerraduras de 12 Vca en automatismos de 230 V
	D113680 00002	ALPHA SD	Cuadro de mando ALPHA SD
	D113693 00003	RIGEL 5	Cuadro de mandos universal para 1 o 2 operadores de 230 V - 600+600W
	D113748 00002	RADIUS B LTA 230 R1	Luz intermitente con antena integrada para motores alimentados con 230 V.
	D113749 00002	RADIUS B LTA 230 R2	Luz intermitente sin antena integrada para motores alimentados con 230 V.
	D121016	ECB DX	Electrocerradura horizontal derecha de 12-24 V
	D121017	ECB SX	Electrocerradura horizontal izquierda de 12-24 V

	D121018	**ECB VERTICALE**	Electrocerradura vertical de 12-24 V
	D831081	**CMS**	Cartel de señalización
	P123001 00001	**EBP**	Electrocerradura 230 Vca con resistencia de tope nula EBP
	P123006 00001	**EBPE 52**	Electrocerradura con cilindro adicional exterior de 52 mm
	P123008 00001	**EBPE 75**	Electrocerradura de 230 Vca con resistencia de tope nula, con mecanismo de desbloqueo también en el exterior, para cancelas de espesor máx. 75 mm
	P123001 00013	**EBP 24**	Electrocerradura de 24 Vca con transformador de 230/24 V, insertable en el cuadro de mandos
	N190104	**BIR C**	El borde de goma de seguridad de altura 30 mm. Precio por metro cuadrado, la oferta múltiple de un metro.
	P111401 00001	**VENTIMIGLIA NS**	Dispositivo de infrarrojos para barras sensibles BIR C o BAR C (conforme a la norma EN 12978)
	N733424	**ARB ORO**	Abrazaderas anterior y posterior regulables para operador ORO
	D730178	**PLE**	Placa de anclaje para soldar las fijaciones a los pilares de mampostería para LUX y PHOBOS N
	N999131	**NAT**	Adaptador para operadores hidráulicos de 230 V para introducir la vaina espiralada de protección de los cables
	P123025	**B 00 R02**	Soporte mural para luz intermitente de la serie B LTA
	D111904	**MITTO B RCB02 R1**	Transmisor de 2 canales. Alcance 50/100 m. Alimentación 12 V con 1 pila tipo 23 A
	P121024	**Q.BO TOUCH**	Teclado digital de membrana 433 MHz con código variable.
	P121022	**Q.BO KEY WM**	Selector con llave de exterior con doble contacto.
	P111526	**DESME A15**	Par de fotocélulas autoalineantes. Alcance 30 m. Alimentación 24 V ca/cc.
	P903018	**PHP**	Par de columnas de aluminio para fotocélulas THEA y DESME. Altura 522 mm

LUX BT

Código	Nombre	Descripción	
P935079 00001	LUX BT 2B	Operador oleodinámico de 24 V para hojas batientes de hasta 2 m. 300 kg de peso y empleo muy intensivo. Tiempo de maniobra 14 sec.	d-track
P935080 00001	LUX BT	Operador oleodinámico de 24 V para hojas batientes de hasta 3 m. 300 kg de peso y empleo muy intensivo. Tiempo de maniobra 14 sec.	d-track
P935083 00001	LUX G BT 2B	Operador oleodinámico de 24 V para hojas batientes de hasta 5 m. 800 kg de peso y empleo muy intensivo. Tiempo de maniobra 20 sec.	d-track
R935263 00001	KIT LUX BT 2B	Kit para hojas batientes de hasta 2 m y 300 kg de peso con operadores oleodinámicos de baja tensión de uso muy intensivo. Tiempo de maniobra 14 sec.	d-track

	LUX BT 2B	LUX BT	LUX G BT 2B
Unidad de control	THALIA P		
Potencia absorbida	300 W	300 W	300 W
Carrera útil del vástago	270 mm	270 mm	392 mm
Ángulo máximo	113 °	113 °	130 °
Deceleración	sí	sí	sí
Reacción al impacto	d-track	d-track	d-track
Bloqueo	seleccionable en apertura/cierre	electrocerradura	seleccionable en apertura/cierre
Desbloqueo	llave triangular	llave triangular	llave triangular
Frecuencia de uso	muy intensivo	muy intensivo	muy intensivo
Condiciones ambientales	de -20 °C a 60 °C		
Grado de protección	IP55		

Dimensiones

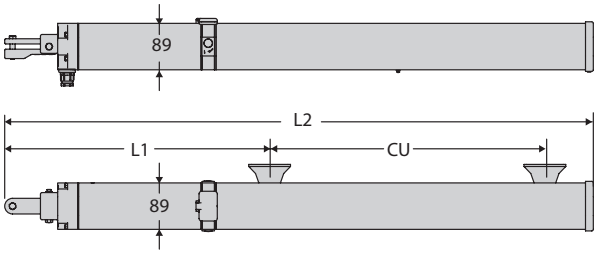

	L1	CU	L2
LUX BT 2B	715	270	1116
LUX G BT 2B	932	392	1381

THALIA P
Cuadro de mandos para 1 o 2 operadores de 24 V para cancelas batientes

THALIA P D113747 00002

- Aplicación: cuadro de mando para uno o dos operadores de 24 V para cancelas batientes
- Alimentación de la tarjeta: 230 V monofásico
- Alimentación de los operadores: 24 Vcc 240 W máx. cada operador
- Características principales: regletas de conexiones extraíbles con nuevo estándar de colores, programación por escenarios mediante pantalla y receptor bicanal incorporado, control antiaplastamiento basado en el sistema D-Track, deceleración en fase de apertura y cierre y autoaprendizaje electrónico
- Funciones principales: cierre automático, cierre rápido, apertura parcial, funcionamiento con sistema hombre presente, conexión directa de alimentación de la electrocerradura y el electroimán, conexión directa de la barra sensible 8K2.
- Compatibilidad: LIBRA C MA, LIBRA C LX, LIBRA, LIBRA R, LIBRA MA R

Accesorios

	Código	Nombre	Descripción
	N190104	BIR C	El borde de goma de seguridad de altura 30 mm. Precio por metro cuadrado, la oferta múltiple de un metro.
	N999443	PL LX BT	Placa de anclaje para soldar las fijaciones a los pilares de mampostería para LUX BT
	P123025	B 00 R02	Soporte mural para luz intermitente de la serie B LTA
	D111904	MITTO B RCB02 R1	Transmisor de 2 canales. Alcance 50/100 m. Alimentación 12 V con 1 pila tipo 23 A
	P121024	Q.BO TOUCH	Teclado digital de membrana 433 MHz con código variable.
	P121022	Q.BO KEY WM	Selector con llave de exterior con doble contacto.

	P111526	**DESME A15**	Par de fotocélulas autoalineantes. Alcance 30 m. Alimentación 24 V ca/cc.
	P903018	**PHP**	Par de columnas de aluminio para fotocélulas THEA y DESME. Altura 522 mm
	P125020	**BBT BAT**	Kit de batería de emergencia THALIA y THALIA P
	N999417	**CABLE LX BT**	Cable 1603 para PHOBOS/IGEA - bobina de 100 m
	D113748 00003	**RADIUS B LTA 24 R1**	Luz intermitente sin antena integrada para motores alimentados con 24 V. Luz intermitente sin antena integrada para motores alimentados con 24 V.
	D113749 00003	**RADIUS B LTA 24 R2**	Luz intermitente sin antena integrada para motores alimentados con 24 V. Luz intermitente sin antena integrada para motores alimentados con 24 V.
	D831081	**CMS**	Cartel de señalización

LUX | B H U | ee link er ready

Código	Nombre	Descripción
P935009 00001	LUX	Operador reversible oleodinámico para hojas batientes de hasta 2 m y 300 kg de peso. Carrera útil 270 mm, tiempo de maniobra 17 sec y ángulo máximo de apertura de 123 °. Sistema de bloqueo: electrocerradura
P935025 00001	LUX SA	Operador reversible oleodinámico para hojas batientes de hasta 2 m y 300 kg de peso. Carrera útil 270 mm, tiempo de maniobra 17 sec y ángulo máximo de apertura de 123 °. Sistema de bloqueo: electrocerradura
P935009 00025	LUX WINTER	Operador reversible oleodinámico para hojas batientes de hasta 2 m y 300 kg de peso. Carrera útil 270 mm, tiempo de maniobra 17 sec y ángulo máximo de apertura de 123 °. Sistema de bloqueo: electrocerradura
P935044 00001	LUX R	Operador reversible oleodinámico para hojas batientes de hasta 2.2 m y 300 kg de peso. Carrera útil 270 mm, tiempo de maniobra 17 sec y ángulo máximo de apertura de 123 °. Sistema de bloqueo: electrocerradura
P935044 00002	LUX RSN2	Operador reversible oleodinámico para hojas batientes de hasta 2.2 m y 300 kg de peso. Carrera útil 270 mm, tiempo de maniobra 17 sec y ángulo máximo de apertura de 123 °. Sistema de bloqueo: electrocerradura
P935010 00001	LUX B	Operador llave triangular oleodinámico para hojas batientes de hasta 2 m y 300 kg de peso. Carrera útil 270 mm, tiempo de maniobra 17 sec y ángulo máximo de apertura de 123 °. Sistema de bloqueo: hidráulico en cierre
P935027 00001	LUX BA	Operador reversible oleodinámico para hojas batientes de hasta 2 m y 300 kg de peso. Carrera útil 270 mm, tiempo de maniobra 17 sec y ángulo máximo de apertura de 123 °. Sistema de bloqueo: electrocerradura
P935011 00001	LUX 2B	Operador llave triangular oleodinámico para hojas batientes de hasta 2 m y 300 kg de peso. Carrera útil 270 mm, tiempo de maniobra 17 sec y ángulo máximo de apertura de 123 °. Sistema de bloqueo: hidráulico en apertura/cierre
P935011 00028	LUX 2B WINTER	Operador llave triangular oleodinámico para hojas batientes de hasta 2 m y 300 kg de peso. Carrera útil 270 mm, tiempo de maniobra 17 sec y ángulo máximo de apertura de 123 °. Sistema de bloqueo: hidráulico en apertura/cierre
P935046 00001	LUX R2B	Operador reversible oleodinámico para hojas batientes de hasta 2 m y 300 kg de peso. Carrera útil 270 mm, tiempo de maniobra 17 sec y ángulo máximo de apertura de 123 °. Sistema de bloqueo: electrocerradura
P935039 00001	LUX FC 2B	Operador llave triangular oleodinámico para hojas batientes de hasta 2 m y 300 kg de peso. Carrera útil 280 mm, tiempo de maniobra 17 sec y ángulo máximo de apertura de 117 °. Sistema de bloqueo: hidráulico en apertura/cierre
P935046 00002	LUX R 2B SN2	Operador llave triangular oleodinámico para hojas batientes de hasta 2 m y 300 kg de peso. Carrera útil 250 mm, tiempo de maniobra 16+dec. sec y ángulo máximo de apertura de 101 °. Sistema de bloqueo: hidráulico en apertura/cierre
P935035 00001	LUX MB	Operador llave triangular oleodinámico para hojas batientes de hasta 2.3 m y 300 kg de peso. Carrera útil 270 mm, tiempo de maniobra 23 sec y ángulo máximo de apertura de 123 °. Sistema de bloqueo: hidráulico en cierre
P935012 00001	LUX L	Operador reversible oleodinámico para hojas batientes de hasta 4 m y 500 kg de peso. Carrera útil 270 mm, tiempo de maniobra 33 sec y ángulo máximo de apertura de 123 °. Sistema de bloqueo: electrocerradura
P935049 00001	LUX LR	Operador reversible oleodinámico para hojas batientes de hasta 4 m y 500 kg de peso. Carrera útil 270 mm, tiempo de maniobra 17 sec y ángulo máximo de apertura de 123 °. Sistema de bloqueo: electrocerradura
P935013 00001	LUX G	Operador reversible oleodinámico para hojas batientes de hasta 5 m y 800 kg de peso. Carrera útil 390 mm, tiempo de maniobra 48 sec y ángulo máximo de apertura de 130 °. Sistema de bloqueo: electrocerradura
P935014 00001	LUX GV	Operador reversible oleodinámico para hojas batientes de hasta 3.5 m y 300 kg de peso. Carrera útil 270 mm, tiempo de maniobra 17 sec y ángulo máximo de apertura de 123 °. Sistema de bloqueo: electrocerradura
P935014 00002	LUX GV-B	Operador reversible oleodinámico para hojas batientes de hasta 3.5 m y 300 kg de peso. Carrera útil 270 mm, tiempo de maniobra 17 sec y ángulo máximo de apertura de 123 °. Sistema de bloqueo: electrocerradura

P935014 00005	**LUX GV-2B**	Operador reversible oleodinámico para hojas batientes de hasta 3.5 m y 300 kg de peso. Carrera útil 270 mm, tiempo de maniobra 17 sec y ángulo máximo de apertura de 123 °. Sistema de bloqueo: electrocerradura
P935050 00001	**LUX GV-R**	Operador reversible oleodinámico para hojas batientes de hasta 3.5 m y 300 kg de peso. Carrera útil 270 mm, tiempo de maniobra 17 sec y ángulo máximo de apertura de 123 °. Sistema de bloqueo: electrocerradura
R935217 00002	**KIT LUX MB**	Kit para hojas batientes de hasta 2.3 m y 300 kg de peso. Operadores oleodinámicos con carrera útil 270 mm, ángulo máximo 123 °, bloqueo hidráulico en cierre y desbloqueo llave triangular. Tiempo de maniobra 23 sec. Potencia absorbida 250 W.

	LUX	**LUX WINTER LUX 2B WINTER**	**LUX FC 2B**	**LUX R 2B SN2**
Unidad de control	ALCOR N. RIGEL5			
Alimentación del motor	230 V	230 V	230 V	230 V
Potencia absorbida	250 W	250 W	280 W	250 W
Deceleración	no	no	no	sí
Reacción al impacto	embrague hidráulico	embrague hidráulico	embrague hidráulico	embrague hidráulico
Frecuencia de uso	muy intensivo	muy intensivo	muy intensivo	muy intensivo
Condiciones ambientales	de -10 °C a 60 °C	de -30 °C a 60 °C	de -10 °C a 60 °C	
Grado de protección	IP57			

Dimensiones

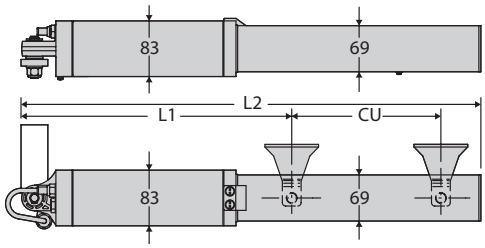

	L1	**CU**	**L2**
LUX / LUX B / LUX 2B	715	270	1025
LUX FC 2B	850	280	1320
LUX R 2B SN2	710	250	1050
LUX MB / LUX L	715	270	1025
LUX G	850	390	1300

ALCOR N
Cuadro de mandos para 1 o 2 operadores de 230 V /300 W para cancelas batientes

ALCOR N D113706 00002

- Compatibilidad: ALCOR SD
- Aplicación: panel de control para 1 ó 2 operadores para puertas batientes
- Alimentación de la tarjeta: 230 V monofásico
- Los operadores de alimentación: monofásico 230 V 300 W máximo cada operador
- Características principales: bloques de terminales extraíbles, el ajuste de los potenciómetros, LED y detección de fallas utilizando dos canales receptor
- Funciones principales: mantener el bloqueo al final, la lógica de 4.3 pasos, apertura parcial, separado de apertura / cierre

Accesorios

	Código	**Nombre**	**Descripción**
	D111013	**ME**	Tarjeta para el mando de electrocerraduras de 12 Vca en automatismos de 230 V
	D113680 00002	**ALPHA SD**	Cuadro de mando ALPHA SD
	D113693 00003	**RIGEL 5**	Cuadro de mandos universal para 1 o 2 operadores de 230 V - 600+600W
	D113748 00002	**RADIUS B LTA 230 R1**	Luz intermitente con antena integrada para motores alimentados con 230 V.
	D113749 00002	**RADIUS B LTA 230 R2**	Luz intermitente sin antena integrada para motores alimentados con 230 V.
	D121016	**ECB DX**	Electrocerradura horizontal derecha de 12-24 V
	D121017	**ECB SX**	Electrocerradura horizontal izquierda de 12-24 V
	D121018	**ECB VERTICALE**	Electrocerradura vertical de 12-24 V

	D831081	**CMS**	Cartel de señalización
	P121023	**Q.BO KEY WM AV**	Selector con llave antivandalismo de exterior con doble contacto. Estructura de metal.
	P121022	**Q.BO KEY WM**	Selector con llave de exterior con doble contacto.
	P123001 00001	**EBP**	Electrocerradura 230 Vca con resistencia de tope nula EBP
	P123006 00001	**EBPE 52**	Electrocerradura con cilindro adicional exterior de 52 mm
	P123008 00001	**EBPE 75**	Electrocerradura de 230 Vca con resistencia de tope nula, con mecanismo de desbloqueo también en el exterior, para cancelas de espesor máx. 75 mm
	P123001 00013	**EBP 24**	Electrocerradura de 24 Vca con transformador de 230/24 V, insertable en el cuadro de mandos
	N190104	**BIR C**	El borde de goma de seguridad de altura 30 mm. Precio por metro cuadrado, la oferta múltiple de un metro.
	P111401 00001	**VENTIMIGLIA NS**	Dispositivo de infrarrojos para barras sensibles BIR C o BAR C (conforme a la norma EN 12978)
	N733426	**ARB LUX**	Par de soportes delanteros y traseros regulables para operador LUX - ARB LUX
	N733474	**ARB LUX G**	Abrazaderas anterior y posterior regulables para operador LUX G
	D730178	**PLE**	Placa de anclaje para soldar las fijaciones a los pilares de mampostería para LUX y PHOBOS N
	N999131	**NAT**	Adaptador para operadores hidráulicos de 230 V para introducir la vaina espiralada de protección de los cables
	P123025	**B 00 R02**	Soporte mural para luz intermitente de la serie B LTA
	D111904	**MITTO B RCB02 R1**	Transmisor de 2 canales. Alcance 50/100 m. Alimentación 12 V con 1 pila tipo 23 A
	P121024	**Q.BO TOUCH**	Teclado digital de membrana 433 MHz con código variable.
	P111526	**DESME A15**	Par de fotocélulas autoalineantes. Alcance 30 m. Alimentación 24 V ca/cc.
	P903018	**PHP**	Par de columnas de aluminio para fotocélulas THEA y DESME. Altura 522 mm

P7 / P4,5

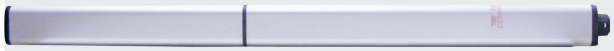

Código	Nombre	Descripción
P935061 00001	**P4,5**	Operador oleodinámico reversible para hojas batientes de hasta 4.5 m. 500 kg de peso. Tiempo de maniobra 28+dec. sec. Carrera útil 390 mm, ángulo máximo 123 °.
P935061 00004	**P4,5 WINTER**	Operador oleodinámico reversible para hojas batientes de hasta 4.5 m. 500 kg de peso. Tiempo de maniobra 28+dec. sec. Carrera útil 390 mm, ángulo máximo 123 °.
P935060 00001	**P7**	Operador oleodinámico reversible para hojas batientes de hasta 7 m. 500 kg de peso. Tiempo de maniobra 42+dec. sec. Carrera útil 390 mm, ángulo máximo 123 °.
P935060 00004	**P7 WINTER**	Operador oleodinámico reversible para hojas batientes de hasta 7 m. 500 kg de peso. Tiempo de maniobra 42+dec. sec. Carrera útil 390 mm, ángulo máximo 123 °.

	P4,5	P4,5 WINTER P7 WINTER
Unidad de control	ALCOR N. RIGEL5	
Alimentación del motor	230 V	230 V
Potencia absorbida	250 W	250 W
Ángulo máximo	123 °	123 °
Deceleración	en fase de cierre	en fase de cierre
Reacción al impacto	embrague hidráulico	embrague hidráulico
Bloqueo	electrocerradura	electrocerradura
Desbloqueo	reversible	reversible
Frecuencia de uso	muy intensivo	muy intensivo
Condiciones ambientales	de -10 °C a 60 °C	de -30 °C a 60 °C
Grado de protección	IP55	

Dimensiones

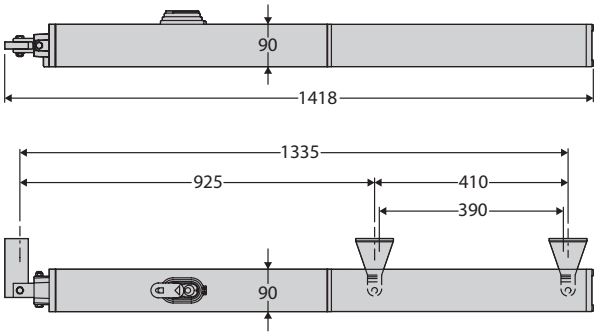

RIGEL 5
Cuadro de mandos universal para 1 o 2 operadores de 230 V - 600+600W

RIGEL 5 D113693 00003

- Aplicación: Panel de control universal para uno o dos operadores
- Alimentación de la tarjeta: 230 V monofásico
- Los operadores de energía: 230V monofásica 600 600 W
- Características principales: bloques de terminales extraíbles, programación de la visualización y el diagnóstico, el receptor integrado de canales, conector receptor plug para la conexión eléctrica adicional o complemento, magnético limitador del par electrónico, la desaceleración electrónico en apertura y cierre de carrera, las entradas para cada motor, capacidad de manejar los semáforos y los tapones con tarjeta de operadores hidráulicos SSR5
- Características principales: de reconexión automática, motores de tiempo de trabajo independiente, el mantenimiento del bloqueo de cierre, el golpe de ariete, pasos lógicos 2/3/4, apertura parcial, de cierre rápido, se abren y cierran por separado
- Compatibilidad: RIGEL 4

Accesorios

	Código	Nombre	Descripción
	D111013	**ME**	Tarjeta para el mando de electrocerraduras de 12 Vca en automatismos de 230 V
	D113680 00002	**ALPHA SD**	Cuadro de mando ALPHA SD
	D113706 00002	**ALCOR N**	Cuadro de mando ALCOR N
	D113748 00002	**RADIUS B LTA 230 R1**	Luz intermitente con antena integrada para motores alimentados con 230 V.
	D113749 00002	**RADIUS B LTA 230 R2**	Luz intermitente sin antena integrada para motores alimentados con 230 V.

	D121016	**ECB DX**	Electrocerradura horizontal derecha de 12-24 V
	D121017	**ECB SX**	Electrocerradura horizontal izquierda de 12-24 V
	D121018	**ECB VERTICALE**	Electrocerradura vertical de 12-24 V
	D831081	**CMS**	Cartel de señalización
	P123001 00001	**EBP**	Electrocerradura 230 Vca con resistencia de tope nula EBP
	P123006 00001	**EBPE 52**	Electrocerradura con cilindro adicional exterior de 52 mm
	P123008 00001	**EBPE 75**	Electrocerradura de 230 Vca con resistencia de tope nula, con mecanismo de desbloqueo también en el exterior, para cancelas de espesor máx. 75 mm
	P123001 00013	**EBP 24**	Electrocerradura de 24 Vca con transformador de 230/24 V, insertable en el cuadro de mandos
	N190104	**BIR C**	El borde de goma de seguridad de altura 30 mm. Precio por metro cuadrado, la oferta múltiple de un metro.
	P111401 00001	**VENTIMIGLIA NS**	Dispositivo de infrarrojos para barras sensibles BIR C o BAR C (conforme a la norma EN 12978)
	N999131	**NAT**	Adaptador para operadores hidráulicos de 230 V para introducir la vaina espiralada de protección de los cables
	P123025	**B 00 R02**	Soporte mural para luz intermitente de la serie B LTA
	D111904	**MITTO B RCB02 R1**	Transmisor de 2 canales. Alcance 50/100 m. Alimentación 12 V con 1 pila tipo 23 A
	P121024	**Q.BO TOUCH**	Teclado digital de membrana 433 MHz con código variable.
	P121022	**Q.BO KEY WM**	Selector con llave de exterior con doble contacto.
	P121023	**Q.BO KEY WM AV**	Selector con llave antivandalismo de exterior con doble contacto. Estructura de metal.
	P111526	**DESME A15**	Par de fotocélulas autoalineantes. Alcance 30 m. Alimentación 24 V ca/cc.
	P903018	**PHP**	Par de columnas de aluminio para fotocélulas THEA y DESME. Altura 522 mm

SUB BT

ee link | er ready | d-track | 24 V | U-Link

	Código	Nombre	Descripción
	P930123 00001	SUB BT	Operador hidráulico irreversible enterrado de baja tensión para hojas batientes de hasta 2.5 m. 800 kg de peso.

d-track

	SUB BT
Unidad de control	THALIA P
Alimentación del motor	24 V
Ángulo máximo	120 °
Tiempo de maniobra	13 sec
Deceleración	sí
Reacción al impacto	d-track
Bloqueo	hidráulico en apertura/cierre
Desbloqueo	palanca o palanca con llave personalizada
Frecuencia de uso	muy intensivo
Condiciones ambientales	de -20 °C a 60 °C
Grado de protección	IP67

Dimensiones

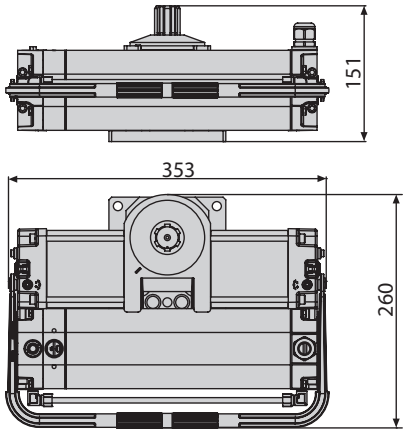

THALIA P

Cuadro de mandos para 1 o 2 operadores de 24 V para cancelas batientes

THALIA P D113747 00002

- Aplicación: cuadro de mando para uno o dos operadores de 24 V para cancelas batientes
- Alimentación de la tarjeta: 230 V monofásico
- Alimentación de los operadores: 24 Vcc 240 W máx. cada operador
- Características principales: regletas de conexiones extraíbles con nuevo estándar de colores, programación por escenarios mediante pantalla y receptor bicanal incorporado, control antiaplastamiento basado en el sistema D-Track, deceleración en fase de apertura y cierre y autoaprendizaje electrónico
- Funciones principales: cierre automático, cierre rápido, apertura parcial, funcionamiento con sistema hombre presente, conexión directa de alimentación de la electrocerradura y el electroimán, conexión directa de la barra sensible 8K2.
- Compatibilidad: LIBRA C MA, LIBRA C LX, LIBRA, LIBRA R, LIBRA MA R

Accesorios

	Código	Nombre	Descripción
	D113748 00003	**RADIUS B LTA 24 R1**	Luz intermitente sin antena integrada para motores alimentados con 24 V. Luz intermitente sin antena integrada para motores alimentados con 24 V.
	D113749 00003	**RADIUS B LTA 24 R2**	Luz intermitente sin antena integrada para motores alimentados con 24 V. Luz intermitente sin antena integrada para motores alimentados con 24 V.
	D831081	**CMS**	Cartel de señalización
	N733392	**SCC**	Mecanismos de desbloqueo para ELI250 con llave de palanca SCC
	P125020	**BBT BAT**	Kit de batería de emergencia THALIA y THALIA P
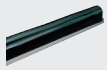	N190104	**BIR C**	El borde de goma de seguridad de altura 30 mm. Precio por metro cuadrado, la oferta múltiple de un metro.
	N733480 00001	**FCS BT**	Caja de cimentación para operadores de la serie SUB BT
	N733502	**SCP**	Desbloqueo para ELI 250 y SUB BT con llave.

	P123025	**B 00 R02**	Soporte mural para luz intermitente de la serie B LTA
	D111904	**MITTO B RCB02 R1**	Transmisor de 2 canales. Alcance 50/100 m. Alimentación 12 V con 1 pila tipo 23 A
	P121024	**Q.BO TOUCH**	Teclado digital de membrana 433 MHz con código variable.
	P121022	**Q.BO KEY WM**	Selector con llave de exterior con doble contacto.
	P121023	**Q.BO KEY WM AV**	Selector con llave antivandalismo de exterior con doble contacto. Estructura de metal.
	P111526	**DESME A15**	Par de fotocélulas autoalineantes. Alcance 30 m. Alimentación 24 V ca/cc.
	P903018	**PHP**	Par de columnas de aluminio para fotocélulas THEA y DESME. Altura 522 mm

SUB

	Código	Nombre	Descripción
	P930026 00001	SUB DX	Operador oleodinámico irreversible enterrado para hojas batientes de hasta 1.8 m. Tiempo de maniobra 24 sec.
	P930026 00002	SUB SX	Operador oleodinámico irreversible enterrado para hojas batientes de hasta 1.8 m. Tiempo de maniobra 24 sec.
	P930012 00005	SUB R DX	Operador oleodinámico enterrado para hojas batientes de hasta 1.8 m con disminución de la velocidad. Tiempo de maniobra 14+dec. sec Operador derecho.
	P930012 00006	SUB R SX	Operador oleodinámico enterrado para hojas batientes de hasta 1.8 m con disminución de la velocidad. Tiempo de maniobra 14+dec. sec Operador izquierdo.
	P930012 00009	SUB R WINTER DX	Operador oleodinámico enterrado para hojas batientes de hasta 1.8 m con disminución de la velocidad. Tiempo de maniobra 14+dec. sec.
	P930012 00010	SUB R WINTER SX	Operador oleodinámico enterrado para hojas batientes de hasta 1.8 m con disminución de la velocidad. Tiempo de maniobra 14+dec. sec.
	P930009 00004	SUB E DX	Operador oleodinámico enterrado para hojas batientes de hasta 3.5 m. Tiempo de maniobra 24 sec.
	P930009 00005	SUB E SX	Operador oleodinámico enterrado para hojas batientes de hasta 3.5 m. Tiempo de maniobra 24 sec.
	P930013 00007	SUB ER DX	Operador oleodinámico enterrado para hojas batientes de hasta 2.5 m con disminución de la velocidad. Tiempo de maniobra 14+dec. sec Operador derecho.
	P930013 00008	SUB ER SX	Operador oleodinámico enterrado para hojas batientes de hasta 2.5 m con disminución de la velocidad. Tiempo de maniobra 14+dec. sec Operador izquierdo.
	P930013 00012	SUB E R WINTER SX	Operador oleodinámico enterrado para hojas batientes de hasta 2.5 m con disminución de la velocidad. Tiempo de maniobra 14+dec. sec.
	P930014 00005	SUB EL DX	Operador hidráulico reversible enterrado para hojas batientes de hasta 3.5 m. Tiempo de maniobra 33 sec.
	P930014 00006	SUB EL SX	Operador oleodinámico reversible enterrado para hojas batientes de hasta 3.5 m. Tiempo de maniobra 33 sec.
	P930010 00005	SUB G DX	Operador oleodinámico enterrado para hojas batientes de hasta 1.8 m Tiempo de maniobra 33 sec Operador derecho.
	P930010 00006	SUB G SX	Operador oleodinámico enterrado para hojas batientes de hasta 1.8 m Tiempo de maniobra 33 sec Operador izquierdo.
	P930011 00005	SUB EG DX	Operador oleodinámico enterrado para hojas batientes de hasta 1.8 m. Tiempo de maniobra 24 sec.
	P930011 00006	SUB EG SX	Operador oleodinámico enterrado para hojas batientes de hasta 1.8 m. Tiempo de maniobra 24 sec.

	SUB DX SUB SX SUB R DX SUB R SX	SUB R WINTER DX SUB R WINTER SX	SUB ER DX SUB ER SX	SUB E R WINTER SX	SUB G DX SUB G SX
Peso de la hoja	800 kg	800 kg	800 kg	800 kg	800 kg
Unidad de control	ALCOR N. RIGEL5				
Alimentación del motor	230 V	230 V	230 V	230 V	230 V
Potencia absorbida	250 W	250 W	250 W	250 W	250 W
Ángulo máximo	130 °	130 °	130 °	130 °	180 °
Reacción al impacto	embrague hidráulico	embrague hidráulico	embrague hidráulico	embrague hidráulico	embrague hidráulico
Bloqueo	hidráulico en apertura/ cierre	hidráulico en apertura/ cierre	electrocerradura	electrocerradura	hidráulico en apertura/ cierre
Desbloqueo	irreversible	irreversible	reversible	reversible	irreversible
Frecuencia de uso	muy intensivo	muy intensivo	muy intensivo	muy intensivo	muy intensivo
Condiciones ambientales	de -10 °C a 60 °C	de -30 °C a 60 °C	de -10 °C a 60 °C	de -30 °C a 60 °C	de -10 °C a 60 °C
Grado de protección	IP67				

Dimensiones

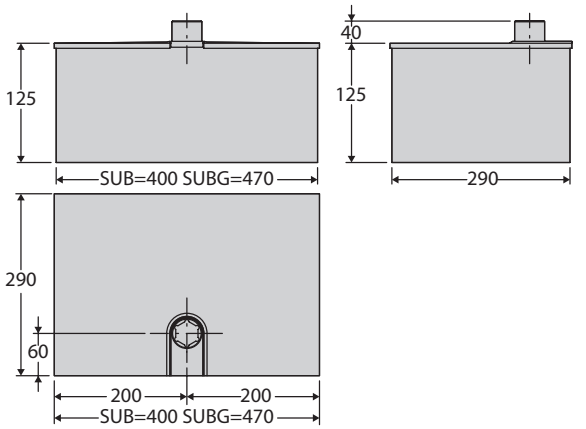

RIGEL 5
Cuadro de mandos universal para 1 o 2 operadores de 230 V - 600+600W

RIGEL 5 D113693 00003

- Aplicación: Panel de control universal para uno o dos operadores
- Alimentación de la tarjeta: 230 V monofásico
- Los operadores de energía: 230V monofásica 600 600 W
- Características principales: bloques de terminales extraíbles, programación de la visualización y el diagnóstico, el receptor integrado de canales, conector receptor plug para la conexión eléctrica adicional o complemento, magnético limitador del par electrónico, la desaceleración electrónico en apertura y cierre de carrera, las entradas para cada motor, capacidad de manejar los semáforos y los tapones con tarjeta de operadores hidráulicos SSR5
- Características principales: de reconexión automática, motores de tiempo de trabajo independiente, el mantenimiento del bloqueo de cierre, el golpe de ariete, pasos lógicos 2/3/4, apertura parcial, de cierre rápido, se abren y cierran por separado
- Compatibilidad: RIGEL 4

Accesorios

	Código	Nombre	Descripción
	D111013	**ME**	Tarjeta para el mando de electrocerraduras de 12 Vca en automatismos de 230 V
	D113680 00002	**ALPHA SD**	Cuadro de mando ALPHA SD
	D113706 00002	**ALCOR N**	Cuadro de mando ALCOR N
	D113748 00002	**RADIUS B LTA 230 R1**	Luz intermitente con antena integrada para motores alimentados con 230 V.
	D113749 00002	**RADIUS B LTA 230 R2**	Luz intermitente sin antena integrada para motores alimentados con 230 V.

	D121018	**ECB VERTICALE**	Electrocerradura vertical de 12-24 V
	D831081	**CMS**	Cartel de señalización
	P123001 00013	**EBP 24**	Electrocerradura de 24 Vca con transformador de 230/24 V, insertable en el cuadro de mandos
	P123006 00001	**EBPE 52**	Electrocerradura con cilindro adicional exterior de 52 mm
	P123008 00001	**EBPE 75**	Electrocerradura de 230 Vca con resistencia de tope nula, con mecanismo de desbloqueo también en el exterior, para cancelas de espesor máx. 75 mm
	P123001 00001	**EBP**	Electrocerradura 230 Vca con resistencia de tope nula EBP
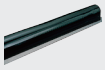	N190104	**BIR C**	El borde de goma de seguridad de altura 30 mm. Precio por metro cuadrado, la oferta múltiple de un metro.
	P111401 00001	**VENTIMIGLIA NS**	Dispositivo de infrarrojos para barras sensibles BIR C o BAR C (conforme a la norma EN 12978)
	N733066 00004	**FCS SX**	Caja de cimentación FCS izquierda
	N733066 00003	**FCS DX**	Caja de cimentación FCS derecha
	N733066 00002	**CPS SX**	Caja de cimentación portante para predisposición al montaje del operador SUB izquierdo
	N733066 00001	**CPS DX**	Caja de cimentación portante para predisposición al montaje del operador SUB derecho
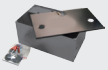	N733092	**CPS G**	Caja de cimentación portante para predisposición al montaje del operador SUB G
	N728002	**BSC**	Brazo fuera del quicio SUB - BSC
	P123025	**B 00 R02**	Soporte mural para luz intermitente de la serie B LTA
	D111904	**MITTO B RCB02 R1**	Transmisor de 2 canales. Alcance 50/100 m. Alimentación 12 V con 1 pila tipo 23 A
	P121024	**Q.BO TOUCH**	Teclado digital de membrana 433 MHz con código variable.
	P121022	**Q.BO KEY WM**	Selector con llave de exterior con doble contacto.
	P121023	**Q.BO KEY WM AV**	Selector con llave antivandalismo de exterior con doble contacto. Estructura de metal.
	P111526	**DESME A15**	Par de fotocélulas autoalineantes. Alcance 30 m. Alimentación 24 V ca/cc.
	P903018	**PHP**	Par de columnas de aluminio para fotocélulas THEA y DESME. Altura 522 mm