Control de accesos

Compass

Código	Nombre	Descripción
D113691	COMPASS SC USB	Central de control de accesos que permite conectar un máximo de 32 compass 485 . Número de tarjetas gestionadas: hasta 6000 stand alone. Número de eventos memorizados: hasta 65535 stand alone.
D113256	COMPASS 485	Central de interfaz para conectar un máximo de 2 compass slim. Número de tarjetas gestionadas: hasta 6000 stand alone.
D113704	COMPASS SLIM	Cabezal de lectura con grado de protección ip55.

	COMPASS SC USB COMPASS 485	COMPASS SLIM
Alimentación	230 V	12 V
Máx. corriente relé salida	5 A	
Condiciones ambientales	de -20 °C a 60 °C	
Grado de protección	IP20	IP55

Dimensiones

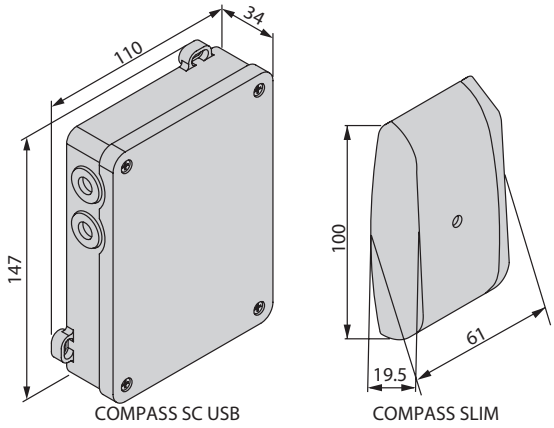

Accesorios

	Código	Nombre	Descripción
	D110912	COMPASS - ISOCARD	Tarjeta de proximidad estándar ISO
	D110914	COMPASS - RING	Transponder para el control de accesos en forma de llavero
	D113671 00002	RTD CA 2048	Receptor de cuatro canales de 2048 códigos con codificación rolling code y pantalla de programación integrada. Se puede utilizar con COMPASS
	P111388	SECURBASE LIGHT USB	Software de gestión básica de sistemas de control de accesos COMPASS basado en COMPASS SC
	P111389	SECURBASE PLUS USB	Software de gestión avanzada de sistemas de control de accesos COMPASS basado en COMPASS SC
	D111904	MITTO B RCB02 R1	Transmisor de 2 canales. Alcance 50/100 m. Alimentación 12 V con 1 pila tipo 23 A
	N999542	MITTO B RCB02 R3	Transmisor de 2 canales. Alcance 50/100 m. Alimentación 12 V con 1 pila tipo 23 A. Caja de 100 uds. numeradas para programación en bloques.
	D111905	MITTO B RCB02 R2 REPLAY	Transmisor copiable de 2 canales. Alcance 50/100 m. Alimentación 12 V con 1 pila tipo 23 A

	D111906	**MITTO B RCB04 R1**	Transmisor de 4 canales. Alcance 50/100 m. Alimentación 12 V con 1 pila tipo 23 A
	N999543	**MITTO B RCB04 R3**	Transmisor de 4 canales. Alcance 50/100 m. Alimentación 12 V con 1 pila tipo 23 A. Caja de 100 uds. numeradas para programación en bloques.
	D111907	**MITTO B RCB04 R2 REPLAY**	Transmisor copiable de 4 canales. Alcance 50/100 m. Alimentación 12 V con 1 pila tipo 23 A
	P121024	**Q.BO TOUCH**	Teclado digital de membrana 433 MHz con código variable.
	P121022	**Q.BO KEY WM**	Selector con llave de exterior con doble contacto.

Axxedo

	Código	Nombre		Descripción
	D111960	AXXEDO CEREBRO		Central avanzada de control de accesos que permite conectar hasta 256 q.bo dc para controlar 32 accesos. Número de tarjetas gestionadas: 32000. Número de eventos memorizados: hasta 32000 en autónomo . La central se suministra con Axxedo scratch card 4 para la gestión completa de 4 accesos.
	D111984	AXXEDO CEREBRO 8	new	Central avanzada de control de accesos que permite conectar hasta Q.bo DC para controlar 8 accesos. Número de tarjetas gestionadas: 32000. Número de eventos memorizados: hasta 32 000 en funcionamiento autónomo. La central se suministra con Axxedo scratch card 4 para la gestión completa de 4 accesos
	D113809	AXXEDO SLOT		Periférico para introducir códigos de tarjetas de proximidad en el ordenador.
	D111959	AXXEDO MODULE		Periférico que controla hasta 4 pasos y admite la conexión de hasta - lectores de tarjetas de proximidad
	D113801	AXXEDO STAND ALONE		Periférico con funciones maestro/esclavo para el control de un paso.
	D113799	AXXEDO Q.BO DC		Teclado con lector de proximidad de 125 kHz incorporado.
	D113800	AXXEDO Q.BO SA		Teclado autónomo con lector de proximidad de 125 kHz y dos relés para controlar un paso y una luz de cortesía.

Accesorios

	Código	Nombre	Descripción
	D110977	AXXEDO CARD WHITE	Tarjeta de proximidad norma ISO blanca sin logo
	D110978	AXXEDO CARD BFT	Tarjeta de proximidad norma ISO con logo BFT
	D110979	AXXEDO RING	Transponder para el control de accesos en forma de llavero

	D121696	**AXXEDO POWER**	Alimentador switching 24 Vcc 2 A para montar en guía DIN
	D223078	**AXXEDO BOX**	Caja cuadro para centrales de mando Axxedo
	N999658	**AXXEDO NOISE FILTER**	El kit Noise Filter está formado por dos filtros que protegen los dispositivos de la línea AXXEDO de las interferencias generadas por cargas inductivas (por ejemplo bobinas de relés o de cerraduras eléctricas) y picos de tensión.
	P111674	**AXXEDO SCRATCH CARD 4**	Tarjeta de rascar que contiene el código secreto para controlar 4 accesos con Axxedo Soft.
	P111675	**AXXEDO SCRATCH CARD 16**	Tarjeta de rascar que contiene el código secreto para controlar 16 accesos con Axxedo Soft.

Passy

Código	Nombre	Descripción
D111456	PASSY TRANSPONDER	Transpondedor con pulsador para el mando manual del automatismo.
D111457 00001	PASSY ANTENNA OMNI	Antena unidireccional con alimentación 14/18 vcc/ca
D111457 00002	PASSY ANTENNA MONO	Antena omnidireccional con alimentación

	PASSY TRANSPONDER	PASSY ANTENNA OMNI PASSY ANTENNA MONO
Alimentación		14/18 vcc/ca
Absorción		typ 3w max 6w
Banda		2400-2483 mhz
Potencia	<8db	
Temperatura de funcionamiento	de -10 °C a 60 °C	de -20 °C a 70 °C
Frecuencia	433.92±0,1 mhz	
Grado de protección		IP55

Dimensiones

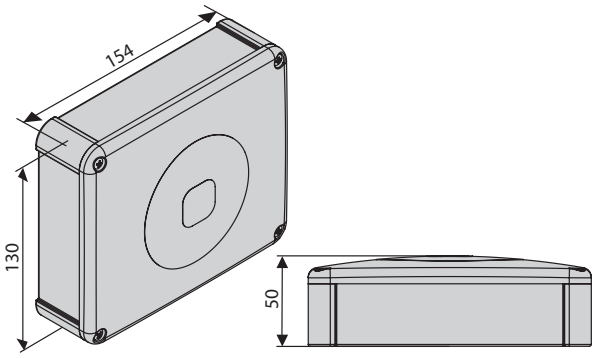

Accesorios

	Código	Nombre	Descripción
	P121024	Q.BO TOUCH	Teclado digital de membrana 433 MHz con código variable.
	P121012	SELETTO Ph Out	Botonera digital empotrable con estructura metálica y teclas de acero inoxidable
	P121013	SELETTO E Ph Out	Botonera digital para exterior con estructura metálica y teclas de acero inoxidable
	D113674 00001	CLONIX 2E	Receptor bicanal de exterior 433 MHZ código variable CLONIX 2E (se utiliza en ausencia de un receptor CLONIX)